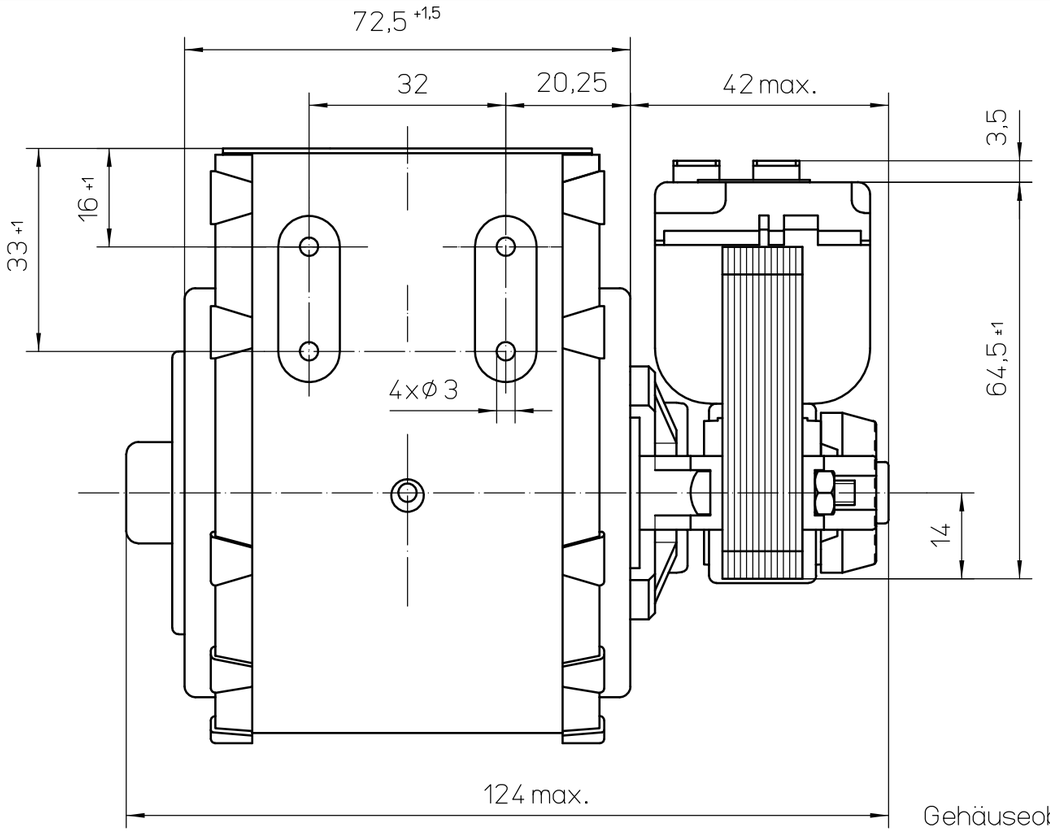

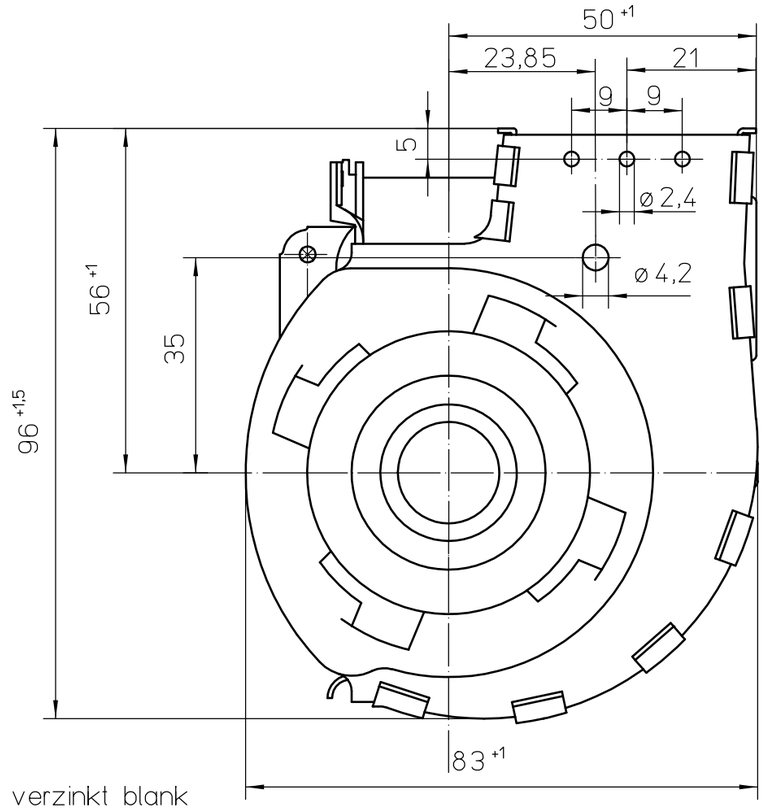

Gehäuseoberfläche verzinkt blank

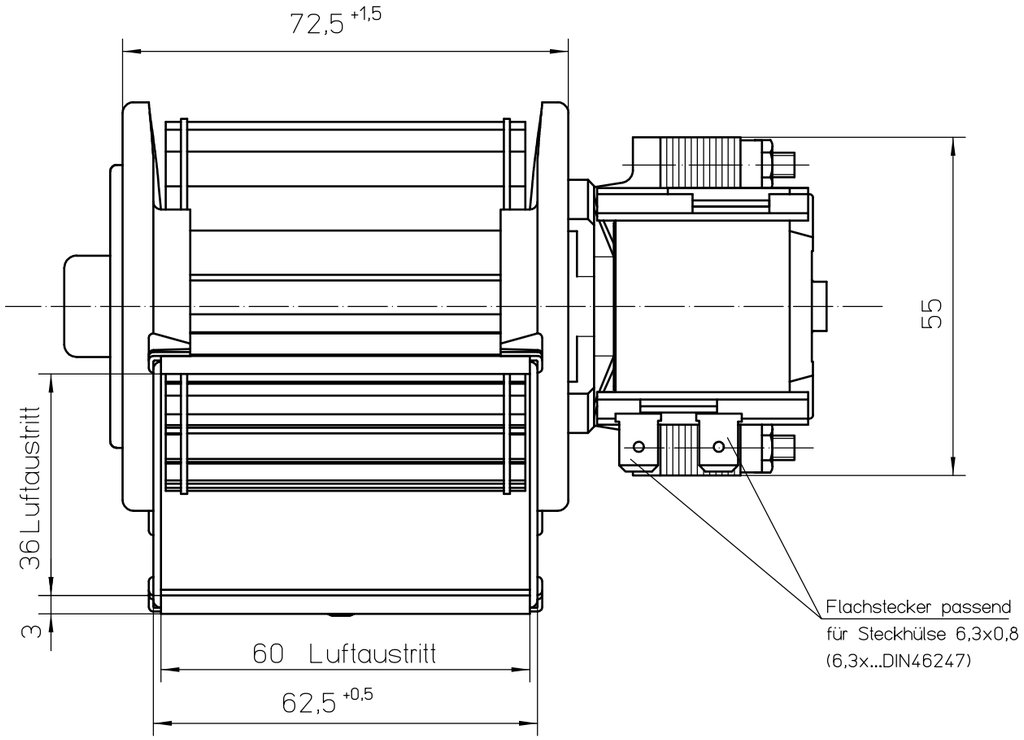

10	dg	220V~50Hz		
Sach-End-Nr.	Kenn-buchst.	Elektrische Daten		

Ausg. 03: Einbauanleitung im Beschriftungsfeld ergänzt.

Wichtiger Hinweis:	Dieser Ventilator / Motor ist nur nach Einbau verwendungsfähig und darf nicht vor Einbau in Betrieb genommen werden. Der Einbau hat durch geschultes und eingewiesenes Fachpersonal zu erfolgen.
important information:	This fan / motor may only be used after installation and may not be put into operation before being properly installed. Installation has to be effected by trained, briefed & qualified staff.
Sicherheitshinweis:	Nicht in die Öffnungen greifen: VERLETZUNGSGEFAHR! Schutzleiter muss angeschlossen sein! Vorsicht, metallische Teile können stromführend sein: Evtl. Stromzufuhr unterbrechen!
security advice:	Do not reach into openings/apertures: RISK OF BODILY HARM! Protective earth wire must be connected! Beware of metal parts - they can be live! If necessary, interrupt or sever unit from current supply

Fertigzustand	Zul. Abw. DIN ISO 2768-cK	Oberfläche	Maßstab 1:1	Geom.-Schl.:
			Werkstoff	

Status der Zeichnung	Freigegeben
Ausgabedatum	genehmigt von
24.06.08	reithmai

ebmpapst
ebm-papst Landshut GmbH

Einbauanleitung / mounting instruction

Querstromlüfter / tangential fan

QLZ06/0600A1-2513-15...

Zeichnungsnummer		Blatt
55410 00010	Z10	1 / 1

Vers.	Änderungsnummer	Datum	Name
3	500000008349	23.06.08	ble
2	500000007625	07.12.07	bov

Urspr. | Ers.f.: | Ers.d.: | DIN_A3

ebm-papst Landshut GmbH, Hofmark-Aich-Strasse 25, D-84030 Landshut
Tel: +49 (0) 871 / 707-0, Fax: +49 (0) 871 / 707-465, E-Mail: info3@de.ebmpapst.com www.ebmpapst.com
Alle Rechte vorbehalten. Weitergabe sowie Vervielfältigung dieser Unterlage, Verwertung und Mitteilung ihres Inhalts nicht gestattet, soweit nicht schriftlich zugestanden.