205410
DCC 30 VH 15 NSK/180
Induktiver Näherungssensor

- Hochtemperaturfest bis 180 °C Dauertemperatur
- Edelstahlgehäuse
- Aktive Fläche LCP
- Kabelmaterial PTFE
- Integrierter Verstärker
- Kurzschlussschutz
- Einschaltimpulsunterdrückung

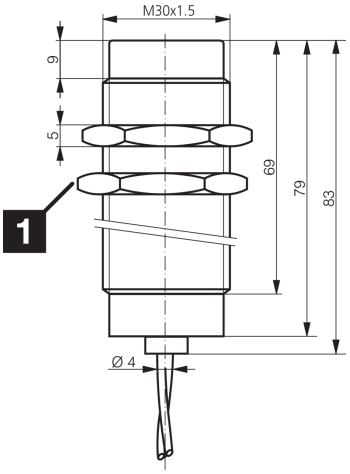

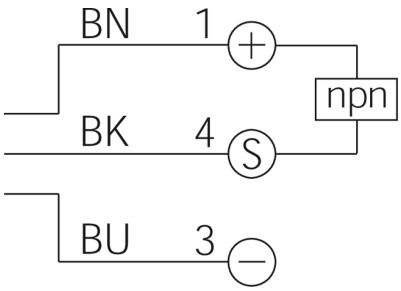

1) Schlüsselweite 36 mm

BK: schwarz BN: braun BU: blau

Funktion

Technische Daten (typ.)	+20°C, 24 V DC
Betriebsspannung	10 … 30 V DC
Eigenstromaufnahme	10 mA
Isolationsspannungsfestigkeit	500 V
Einbauart	nicht bündig
Gewinde	M30 x 1,5
Gehäusematerial	Edelstahl (LCP)
Material Kabel	PTFE
Anzugsmoment (max.)	150 Nm
Schutzklasse	III, Betrieb an Schutzkleinspannung
Funktionsprinzip	Induktiv
Auswertung	digital
Bauform	Gewinde
Besonderheiten	< +180 °C, hochtemperaturfest
Produktserie	INH Hochtemperaturbeständig
Schaltausgang	npn, 150 mA, NO
Spannungsfall (max.)	2 V
Schaltabstand (SN)	15 mm
Normmessplatte	45 x 45 x 1 mm
Schalthysterese (max.)	3 … 15 %
Schaltfrequenz	200 Hz

205410
DCC 30 VH 15 NSK/180
Induktiver Näherungssensor

Technische Daten (typ.)	+20°C, 24 V DC
Umgebungstemperatur Betrieb	0 … +180 °C (Sensor)
Schutzart	IP 65
Anschluss	Kabel, 2,0 m

Weitere Informationen / Zubehör	https://www.di-soric.com/205410

© di-soric . Änderungen vorbehalten . 10.03.2022 . Seite 2 (2)