207425
DCR 40 K 02 POK-TSL
Détecteur de proximité inductif

- Connecteur métallique
- Amplificateur intégré
- Protection contre les courts-circuits
- Suppression des impulsions d'enclenchement
- LED

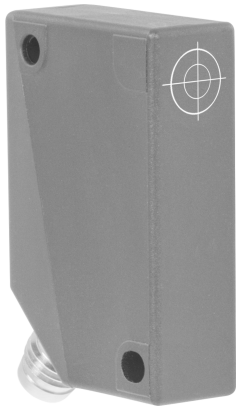

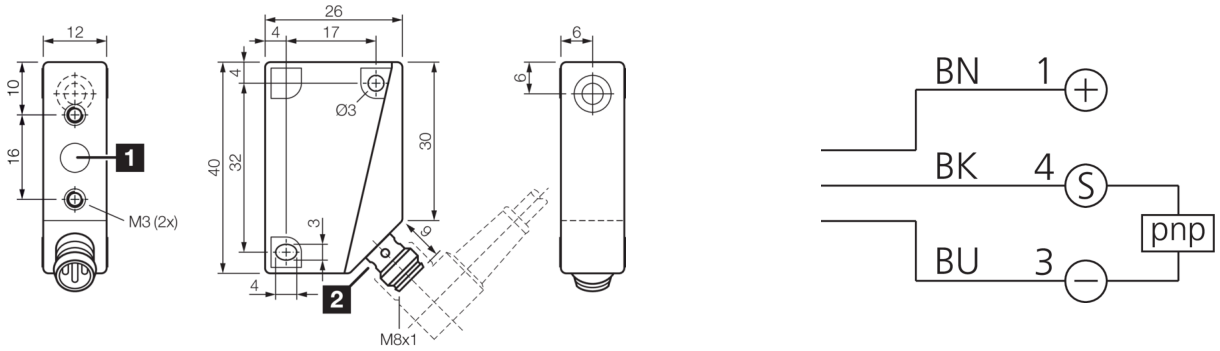

1) LED 2) LED 4 x 90° (jaune) BK: noir BN: marron BU: bleu

Fonction
CE

Caractéristiques techniques (type)	+20°C, 24 V DC
Tension de service	10 … 35 V DC
Courant de marche à vide (max.)	10 mA
Protection diélectrique	500 V
Type de montage	Affleurant
Dimensions du boîtier	40 x 26 x 12 mm
Matériau du boîtier	Plastique
Classe de protection	III, utilisation en très basse tension de sécurité
Principe de fonctionnement	Inductif
Évaluation	Numérique
Conception	Parallélépipède
Gamme de produits	Sn Standard
Sortie de commutation	pnp, 200 mA, NC
Chute de tension (max.)	2,4 V
Distance de commutation (SN)	2 mm
Plaque de mesure standardisée	12 x 12 x 1 mm
Hystérésis de commutation (max.)	15 %
LED Anzeige	Oui
Fréquence de commutation	1.000 Hz
Température ambiante de fonctionnement	-25 … +70 °C
Indice de protection	IP 67
Raccordement	Connecteur, M8, 3 pôles
Câble de raccordement	TK …

Plus d'informations/d'accessoires	https://www.di-soric.com/207425