204197
OGL 50/31 P6L-RIBS
Hochleistungs-Winkellichtschranke

- Intelligenter Verschmutzungsausgang mit LED-Anzeige
- Hohe Funktionsreserve
- Extrem schmutzunempfindlich
- Optische Achse in x-, y- und z- Richtung anfahrbar
- Universelle Montage
- Stabiles Metallgehäuse

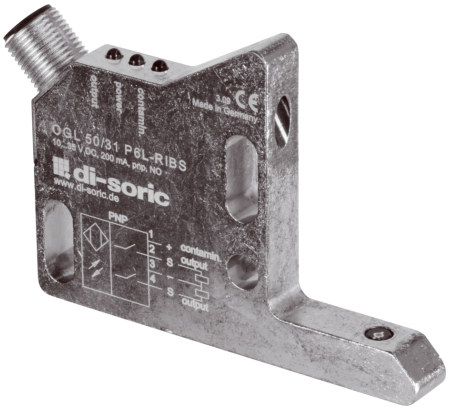

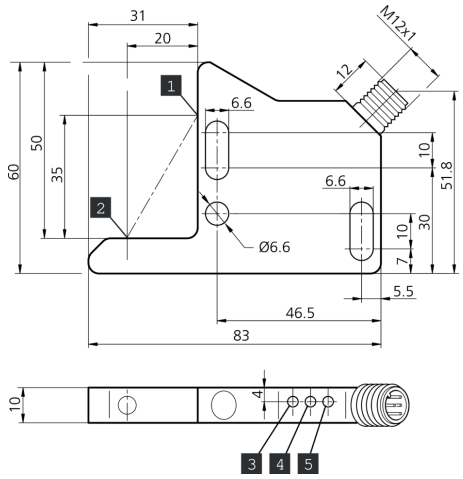

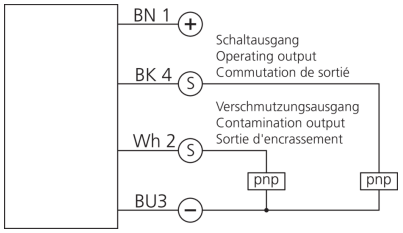

1) Sender
2) Empfänger
3) LED VERSCHMUTZUNG
4) LED AUSGANG

BK: schwarz BN: braun BU: blau WH: weiß

Funktion

Technische Daten (typ.)	+20°C, 24 V DC
Betriebsspannung	10 … 35 V DC (Supply Class 2)
Leerlaufstrom (max.)	45 mA
Isolationsspannungsfestigkeit	500 V
Schenkellänge innen	50/31 mm
Gehäuseabmaße	60 x 83 x 10 mm
Gehäusematerial	Zinkdruckguss
Schutzklasse	III, Betrieb an Schutzkleinspannung
Funktionsprinzip	Optisch
Auswertung	digital
Bauform	Winkel
Besonderheiten	Hohe Sendeleistung und Schmutzdurchdringung
Schaltausgang	pnp, 200 mA, NO
Spannungsfall (max.)	2 V
Verschmutzungsausgang	pnp, 200 mA
Lichtquelle	LED
Farbe	Rot
Wellenlänge	660 nm
Modulation	getaktet
Fremdlichtsicherheit	5 kLx

204197
OGL 50/31 P6L-RIBS
Hochleistungs-Winkellichtschranke

Technische Daten (typ.)	+20°C, 24 V DC
Reichweite	40 mm (optische Achse)
Empfindlichkeitseinstellung	keine Einstellelemente
Schaltfrequenz	200 Hz
Umgebungstemperatur Betrieb	-10 … +60 °C
Schutzart	IP 67
Anschluss	Stecker, M12, 4-polig
Anschlusskabel	VK …

Weitere Informationen / Zubehör	https://www.di-soric.com/204197

© di-soric . Änderungen vorbehalten . 03.02.2022 . Seite 2 (2)