209492
HS-K-14-12-A
Connecteur en croix

- Système de maintien polyvalent et très flexible
- Montage universel
- Réglage en continu
- Conception robuste

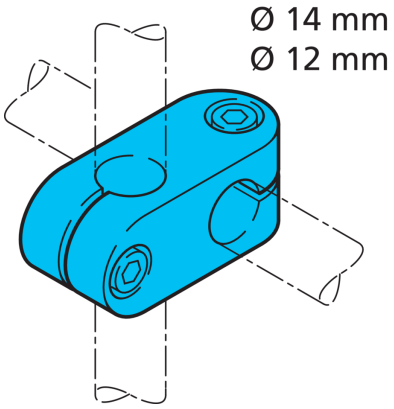

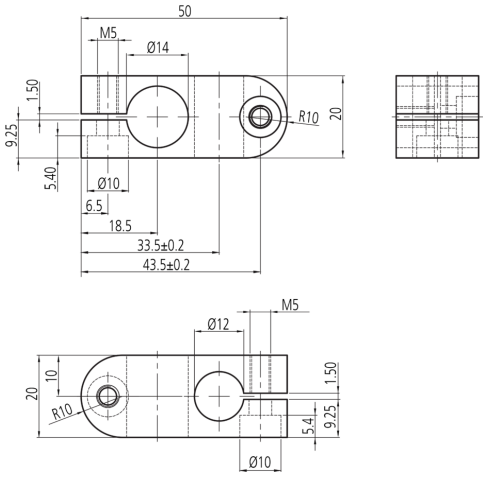

Caractéristiques techniques (type)	+20°C, 24 V DC
Dimension	Ø 14 / Ø 12 mm (Diam. tourillon de montage/alésage)
Matériau du boîtier	Aluminium
Composants	Connecteur en croix
Gamme de produits	Support de système HS

Plus d'informations/d'accessoires	https://www.di-soric.com/209492